YT1系列液压制动器

订购码

YT1	-	18	ZB	/	2
推动器型号		额定推力	Z:不具有负荷弹簧 ZB/ZC:结构上异性		额定行程代号

技术参数

电压和频率	三相交流380V/50Hz
环境温度	-20～50℃ 使用DB-25液压油
安装尺寸符合标准	JB/T7021-2006
技术条件符合标准	JB/T7021-2006

外形尺寸

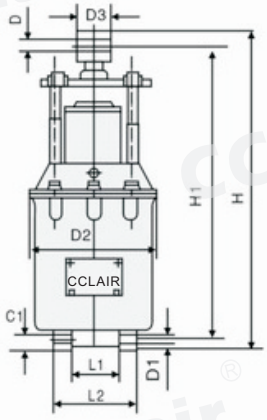

不具有负荷弹簧的推动器

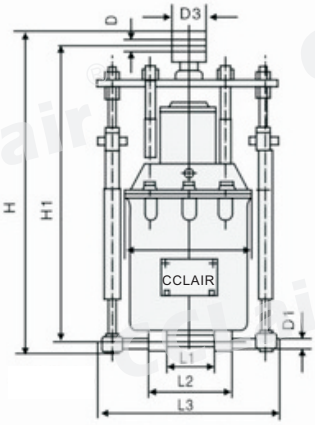

具有负荷弹簧的推动器

型号	额定推力（N）	额定行程（mm）	电动机容量 W	额定电压（V）	额定电流（A）	动作时间（S）	频率（c/h）	D	D1	D2	D3	H	H1	L1	L2	C	C1	重量（kg）
						上升	下降											
YT1-18ZB/2	18	25	0.06	380	0.28	0.6	0.4	12	12	137	25	343	321	25	50	15	12	9
YT1-25ZB/4	25	40	0.08	380	0.3	0.7	0.4	12	16	154	25	386	360	32	64	18	16	12
YT1-25ZC/4	25	40	0.08	380	0.3	0.7	0.4	12	16	154	25	408	380	32	64	18	16	12
YT1-45Z/4	45	40	0.12	380	0.39	0.7	0.4	16	20	178	30	496	460	47	94	23	20	18
YT1-45Z/5	45	50	0.12	380	0.39	0.7	0.4	16	20	178	30	496	460	47	94	23	20	18
YT1-45Z/6	45	60	0.12	380	0.39	0.7	0.4	16	20	178	30	496	460	47	94	23	20	18
YT1-90Z/6	90	60	0.25	380	0.62	0.8	0.5	20	25	210	40	600	555	60	120	30	25	28
YT1-90Z/8	90	80	0.25	380	0.62	0.8	0.5	20	25	210	40	600	555	60	120	30	25	28
YT1-125Z/10	125	100	0.4	380	0.98	0.75	0.6	25	25	254	50	745	690	40	90	30	25	52
YT1-180Z/8	180	80	0.4	380	0.98	1	0.6	25	30	254	50	820	765	85	170	40	30	55
YT1-180Z/10	180	100	0.4	380	0.98	1	0.6	25	30	254	50	820	765	85	170	40	30	55
YT1-180Z/12	180	120	0.4	380	0.98	1	0.6	25	30	254	50	820	765	85	170	40	30	55
YT1-320Z/12	320	120	1.1	380	2.5	0.9	0.9	35	35	375	55	877	815	100	190	44	35	125
YT1-320Z/20	320	200	1.1	380	2.5	2.4	2	35	35	375	55	957	895	100	190	44	35	135

型号	额定推力（N）	额定行程（mm）	电动机容量 W	额定电压（V）	额定电流（A）	动作时间（S）	频率（c/h）	D	D1	H	D3	H1	L1	L2	L3	C	C1	重量（kg）
						上升	下降											
YT1-25/4	20	40	0.08	380	0.3	0.7	0.4	12	16	408	25	380	32	64	228	18	16	14
YT1-45/6	40	60	0.12	380	0.39	0.7	0.4	16	20	496	30	460	47	94	266	23	20	21
YT1-90/8	70	80	0.25	380	0.62	0.8	0.5	20	25	600	40	555	60	120	320	30	25	31
YT1-125/10	90	100	0.4	380	0.98	0.75	0.6	25	25	745	50	695	40	90	390	30	25	56
YT1-180/12	105	120	0.4	380	0.98	1	0.6	25	30	820	50	765	85	170	420	40	30	60

版权所有,侵权必究