SP旋转式管路过滤器

符号

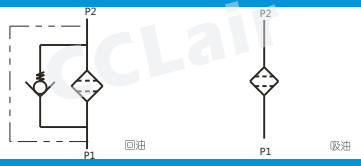

订购码

SP	H	06	×	10	–	80
系列名称	滤头	口径		过滤精度		过滤器滤头型号
旋转式过滤器	空白:整套过滤器 H:滤头 X:滤芯	见下表		见下表		J:吸油过滤器 空白:回油过滤器

技术参数

型 号	最大工作压力 (MPa)	爆破压力 (MPa)	旁通阀开启压力 (MPa)	最大流量 (L/min) 回油	最大流量 (L/min) 吸油	过滤精度 (μm)	重 量 (Kg)	配合的管子螺纹	滤头型号 回油	滤头型号 吸油	滤芯型号
SP–06×10	0.7	2.0	0.25	60	20	10	0.76	R3/4	SPH–06	SPH–06–J	SPX–06×10
SP–06×25				70	25	25	0.76	R3/4			SPX–06×25
SP–08×10				60	20	10	0.76	R1	SPH–08	SPH–08–J	SPX–08×10
SP–08×25				70	25	25	0.76	R1			SPX–08×25
SP–10×10				144	42	10	1.88	R1¼	SPH–10	SPH–10–J	SPX–10×10
SP–10×25				160	50	25	1.88	R1¼			SPX–10×25
SPA–10×10				200	58	10	2.70	R1¼			SPAX–10×10
SPB–10×10				320	80	10	3.0	R1¼			SPBX–10×10

外形尺寸

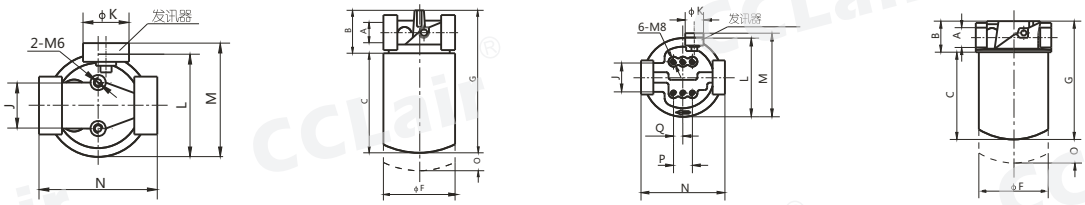

型 号	A	B	C	F	G	J	K	L	M	N	O	P	Q
	(mm)												
SP-06	Rc3/4"	53	135	93	188	38	42	80	105	93	25	—	—
SP-08	Rc1"	53	135	93	188	38	42	80	105	93	25	—	—
SP-10	Rc1¼"	62	176	125	238	47	42	136	150	136	45	37	18.5
SPA-10	Rc1¼"	62	231	125	293	47	42	136	150	136	45	37	18.5
SPB-10	Rc1¼"	62	270	125	330	47	42	136	150	136	45	37	18.5

旋转滤头型号

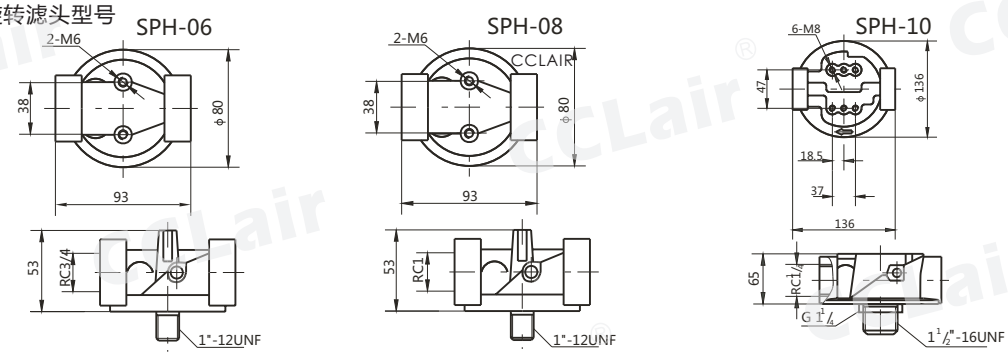

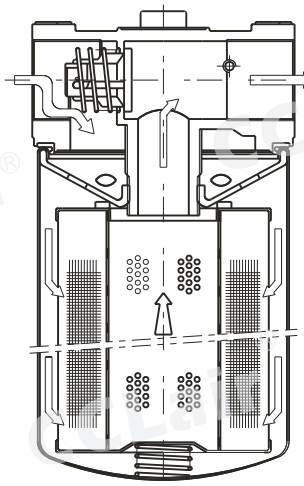

旋转过滤器滤芯

型 号	L	D	M
SPX–06×*	135	φ93	1"–12UNF
SPX–08×*	135	φ93	1"–12UNF
SPX–10×*	178	φ125	1½"–16UNF
SPAX–10×10	230	φ125	G 1¼
SPBX–10×10	270	φ125	1½"–16UNF

版权所有,侵权必究