YWZ-76~500系列液位液温计（传统型）

订购码

YWZ · BH 76 – T

- YWZ：系列名称 — 液位液温计
- BH：介质 — BH:为水一乙二醇；省略:为一般液压油
- 76：螺钉中心距 — E:详见技术参数
- T：温度计 — T:带温度计；省略:不带温度计

技术参数

型号	尺寸（mm）		
	L	E	B
YWZ-76 YWZ-76T	108	76	37
YWZ-80 YWZ-80T	112	80	42
YWZ-100 YWZ-100T	132	100	62
YWZ-125 YWZ-125T	157	125	87
YWZ-127 YWZ-127T	159	127	89
YWZ-150 YWZ-150T	182	150	112
YWZ-160 YWZ-160T	192	160	122
YWZ-200 YWZ-200T	232	200	162
YWZ-250 YWZ-250T	282	250	212
YWZ-254 YWZ-254T	286	254	216
YWZ-300 YWZ-300T	332	300	262
YWZ-350 YWZ-350T	382	350	312
YWZ-400 YWZ-400T	432	400	362
YWZ-450 YWZ-450T	482	450	412
YWZ-500 YWZ-500T	532	500	462

外形尺寸

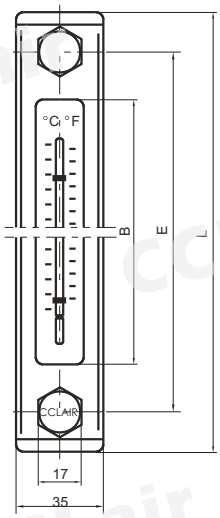

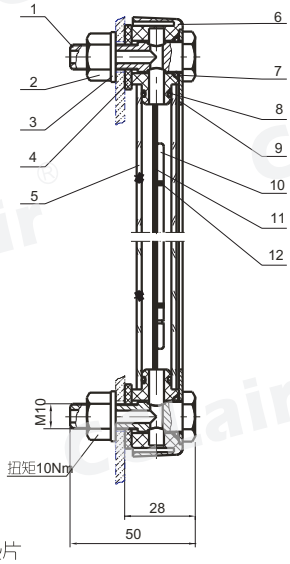

1、螺钉 2、螺母3、垫圈 4、密封垫片
5、标体 6、标头 7、O形圈 8、O形圈
9、外壳 10、温度计 11、标牌 12、扎丝

YB-M42×1.5圆形油标

技术参数

技术参数

1、使用温度-20~+100℃
2、使用最高压力 0.2 MPa

外形尺寸

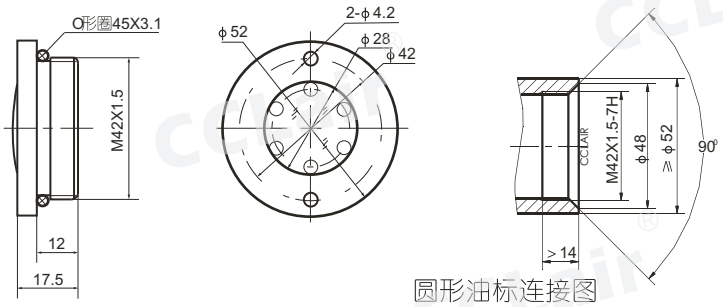

圆形油标连接图

版权所有,侵权必究